Kompakter Infrarotmesskopf AMiR FIA 844 für alle ALMEMO® Geräte

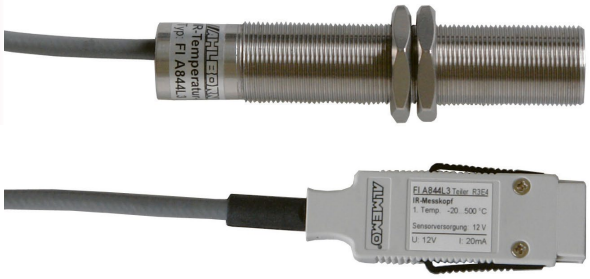

- Kompakter, preiswerter Infrarotmesskopf zur Oberflächentemperaturmessung.
- Weiter Messbereich: -20 bis 500 °C.
- Hohe optische Auflösung: Messfleck 11,5 mm bei Abstand 150 mm, im Fernfeld 9:1.
- Robustes Edelstahlgehäuse, Schutzklasse IP65.
- Einfache Installation durch Gehäuse mit Gewinde.
- Integrierte Elektronik, fest angeschlossenes Kabel.
- Über ALMEMO® Stecker direkt an ALMEMO® Gerät anschließbar.

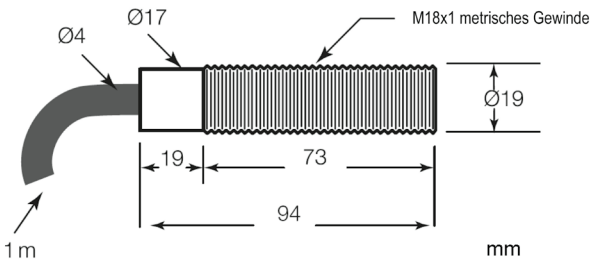

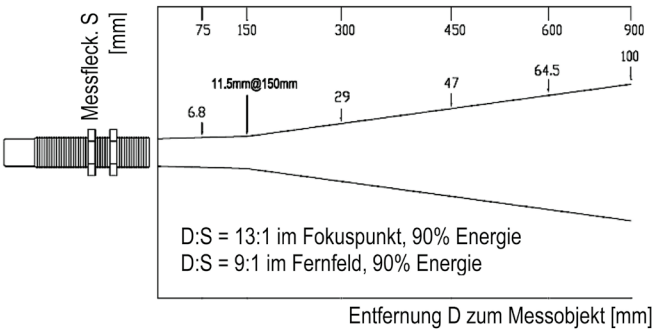

Zubehör	Best. Nr.
Starrer Montagewinkel	**ZR7844FB**
Justierbarer Montagewinkel	**ZR7844JB**
Luftblasvorsatz Gewinde M18x1	**ZR7844APM**

Ausführungen (einschl. 2 Montagemuttern)**:**

ALMEMO® Infrarot-Messkopf, Messbereich -20 bis 500 °C, mit fest angeschlossenem Kabel und ALMEMO® Stecker, Kabellänge = 1 m	**FIA844**
dto., Kabellänge = 3 m	**FIA844L3**

Werks-Kalibrierung KI9xxx, Temperatur, für Fühler, siehe Kapitel Kalibrierzertifikate

02/2024 • Irrtum und Änderungen vorbehalten • Ahlborn Mess- und Regelungstechnik GmbH • 83607 Holzkirchen • Deutschland • Tel. +49 8024 3007 0 • FAX +49 8024 3007 10 • amr@ahlborn.com • www.ahlborn.com

02/2024 • Irrtum und Änderungen vorbehalten • Ahlborn Mess- und Regelungstechnik GmbH • 83607 Holzkirchen • Deutschland • Tel. +49 8024 3007 0 • FAX +49 8024 3007 10 • amr@ahlborn.com • www.ahlborn.com

Technische Daten:

Temperaturbereich:	-20 bis 500 °C
Spektrale Empfindlichkeit:	8 bis 14 µm
Optische Auflösung (90 % Energie):	13:1 (11,5 mm bei 150 mm Abstand), Fernfeld 9:1
Genauigkeit:	±1,5 % v. Messwert oder ±2 K, es gilt der jeweils größere Wert ±3,5 K für Messwerte < 0 °C
Reproduzierbarkeit:	±0,5 % v. Messwert oder ±1 K, es gilt der jeweils größere Wert
Nennbedingungen:	23 °C ±5 K, Emissionsgrad 0,95
Temperaturauflösung:	0,1 K
Ansprechzeit:	150 ms (95 %)
Emissionsgrad:	0,95 fest eingestellt
Spannungsversorgung:	über ALMEMO® Stecker (12 V DC)
Schutzklasse:	IP65
Umgebungstemperatur:	-10 bis 70 °C
Lagertemperatur:	-20 bis 85 °C
Relative Luftfeuchtigkeit:	10 bis 95 % nicht kondensierend
Gehäuse:	Edelstahl
Abmessungen:	Länge 94 mm, Gewinde M18x1
Anschlusskabel:	fest angeschlossen, 1 m oder 3 m, -30 bis 105 °C inkl. ALMEMO® Stecker, programmiert
Gewicht:	ca. 160 g (1 m Kabel)

Starrer Montagewinkel
Best. Nr. ZR7844FB

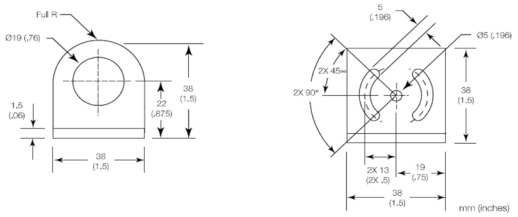

Justierbarer Montagewinkel
Best. Nr. ZR7844JB

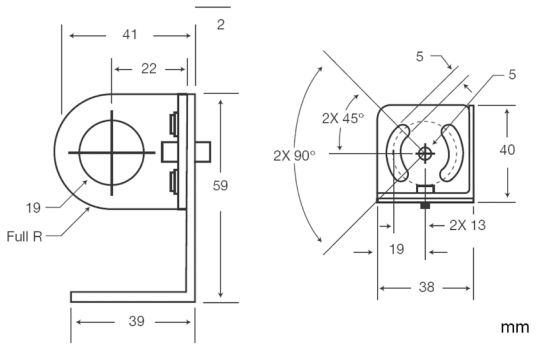
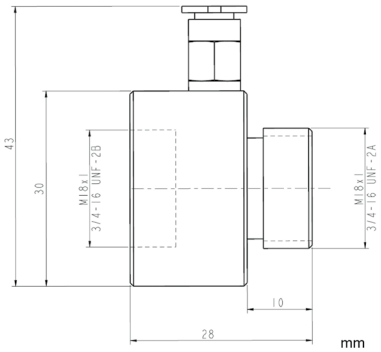
Luftblasvorsatz Gewinde M18x1
Best. Nr. ZR7844APM