Transmetteur infrarouge de mesure de la température de surface AMiR 7843 tête de mesure miniature, boîtier transmetteur avec affichage/touches, à sortie analogique

- mesure de la température de surface sur une large étendue, jusqu'à 600 ou 1000 °C
- tête de mesure aux dimensions réduites, pour les installations dans des endroits exigus
- boîtier inox robuste, indice de protection IP65
- facilité d'installation par filetage sur la tête de mesure.
- câble de capteur en PUR pour utilisation en industrie, résistant aux huiles, acides et bases
- boîtier transmetteur avec afficheur et touches
- sortie analogique 10 V / 20 mA au choix et à échelle réglable..

! Capteur infrarouge pour raccordement direct sur appareils de mesure ALMEMO®, voir capteur numérique FIAD43x avec connecteur ALMEMO® D6 page 176

Accessoires série MR7843

	Référence
Équerre de montage fixe	ZR7842H
Équerre de montage ajustable	ZR7842JH
Fenêtre de protection (pas en même temps que buse de soufflage d'air ou boîtier de refroidissement)	ZR7843PW
Bonnette de mise au point (pas en même temps que buse de soufflage d'air ou boîtier de refroidissement) : si optique 10:1 diamètre du spot de mesure 1 mm à distance 10 mm, si optique 22:1 diamètre du spot de mesure 0,5 mm à distance 10 mm.	ZR7843CFL

Accessoires pour MR7843-12 / -32 / -42

	Référence
buse de soufflage d'air	ZR7842LB
boîtier de refroidissement à air et adaptateur T avec 0.8 m de tubage air, isolation et buse de soufflage d'air	ZR7842KL1
idem, mais avec tubage air 2.8 m	ZR7842KL2
miroir de déviation 90° (seulement pour boîtier refroidiss. air ou buse soufflage d'air)	ZR7842US
miroir de déviation à 90° à buse de soufflage d'air intégrée	ZR7842US1

Options pour MR7843-12 / -32 / -42

	Référence
certificat de contrôle d'usine (seulement à la livraison d'appareils neufs)	OR7843KZ1
Étalonnage DAkkS/Cofrac ou d'usine KI90xxx, température, pour capteur, voir chapitre Certificats d'étalonnage. L'étalonnage DAkkS raccordé COFRAC satisfait aux exigences de la norme NF EN ISO/CEI 17025 relative aux activités d'essai.	

Eléments livrés

tête de mesure (écrou de montage compris) avec câble PUR, monté sur boîtier transmetteur

Plage de température	Résolution optique	température ambiante tête de mesure	Référence : Câble de tête de mesure 1 m	Référence : Câble de tête de mesure 3 m
-40 à 600°C	2:1	-10 à 120°C	**MR784312**	**MR784312L03**
-40 à 600°C	10:1	-10 à 120°C	**MR784332**	**MR784332L03**
0 à 1000°C	22:1	-10 à 120°C	**MR784342**	**MR784342L03**

* sur demande : câble plus long sur tête de mesure 8 m, 15 m ou 30 m

Options pour MR7843-33 / -43

	Référence
buse de soufflage d'air, uniquement montée d'usine	OR7843LB1
miroir de déviation à 90° (uniquement av. buse soufflage d'air OR7843LB1)	ZR7842US
certificat de contrôle d'usine (seulement à la livraison d'appareils neufs)	OR7843KZ1
Étalonnage DAkkS/Cofrac ou d'usine KI90xxx, température, pour capteur, voir chapitre Certificats d'étalonnage. L'étalonnage DAkkS raccordé COFRAC satisfait aux exigences de la norme NF EN ISO/CEI 17025 relative aux activités d'essai.	

Eléments livrés

tête de mesure (av. écrou de montage) avec câble fluoropolymère, avec électronique séparée Ø14 mm, environ 52 mm de long, câble de 0,5 m, montée sur boîtier transmetteur

Plage de température	Résolution optique	température ambiante tête de mesure	Référence : Câble de tête de mesure 1 m	Référence : Câble de tête de mesure 3 m
-40 à 600°C	10:1	-10 à 180°C	**MR784333**	**MR784333L03**
0 à 1000°C	22:1	-10 à 180°C	**MR784343**	**MR784343L03**

* sur demande : câble plus long sur tête de mesure 8 m, 15 m ou 30 m

Caractéristiques techniques :

tête de mesure	
Plage de mesure de température :	selon type -40 à 600 °C ou 0 à 1000 °C
Sensibilité spectrale :	8 à 14 µm
Résolution optique (90% énergie) :	selon type 2:1 ou 10:1 ou 22:1 type (21:1 garantie)
Temps de réponse (90%) :	130 ms
Précision :	±1 % de la mes. ou ±1 K, selon la plus grande des deux valeurs, ±2 K pour les mesures < 20 °C
Reproductibilité :	±0,5 % de la mes. ou ±0,5 K, selon la plus grande des deux valeurs
Conditions nominales :	pour température ambiante 23 °C ±5 K, facteur d'émission 1,0 et géométrie d'étalonnage
Coefficient de température :	±0,05K/K ou 0,05 % de la mes., selon la plus grande des deux valeurs
Température ambiante :	selon type -10 à 120 °C (avec refroidissement d'air jusqu'à 200 °C) ou -10 à 180°C
Classe de protection :	IP65 (NEMA-4) / CEI 60529
Humidité relative :	10 à 95%, sans condensation
Boîtier :	acier inox
Dimensions :	L 28 mm, Ø 14 mm, filetage M12x1
Câble de tête de mesure :	selon type PUR ou fluoropolymère
Electronique:	intégré dans la tête de mesure. Dans le type MR784333x / 784343x électronique séparée.
Masse :	50 g (avec câble 1 m)
Boîtier transmetteur	
Sortie (au choix) :	0 à 5 V, 0 à 10 V, 0 à 20 mA, 4 à 20 mA (étendue de température respectivement programmable), thermocouple type J, K, R, S. sans isolation électrique de la tension d'alimentation.
Résolution en température :	±0,1 K pour étendue de température < 500 °C
Précision :	±1 K pour sortie mA/V, ±1,5 K pour sortie thermocouple
Coefficient de température :	±0,02 K/K pour sortie mA/V, ±0,05 K/K pour sortie thermocouple
Emissivité :	0.100 à 1.100
Transmittance :	0.100 à 1.000
Traitement du signal :	maintien de la valeur maximale ou minimale ou moyenne, temps de maintien jusqu'à 998 s
Sortie alarme :	contact hors potentiel (relais semi-conducteur), 48 V / 300 mA
Alimentation :	8 à 32 V CC, max. 6 W
Température ambiante :	-10 à 65°C
Classe de protection :	IP65 (NEMA-4) / CEI 60529
Humidité relative :	10 à 95%, sans condensation
Boîtier :	moulage d'étain sous pression
Dimensions :	L 80 x l 60 x H 31,5 mm
Masse :	370 g

Dimensions

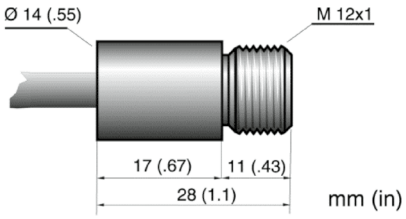

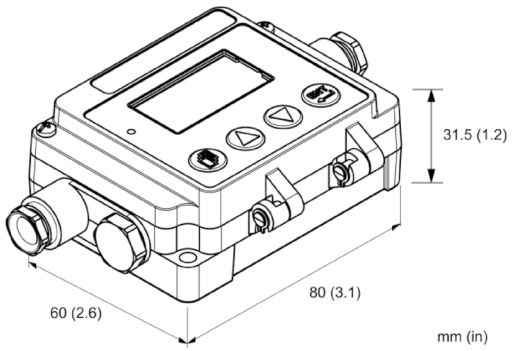

Spot de mesure : (énergie 90%)

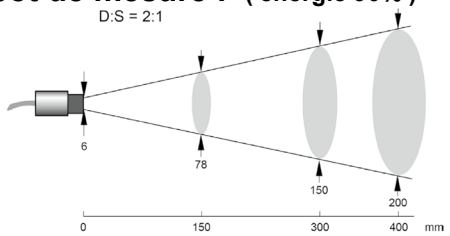

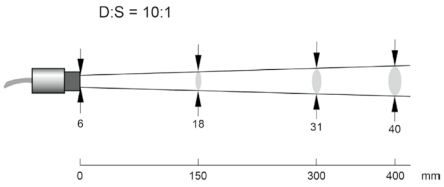

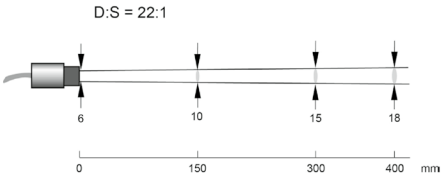

02/2024 • Sous réserve d'erreurs et de modifications