Infrarot-Transmitter zur Messung der Oberflächentemperatur AMiR 7843 Miniatur-Messkopf, Transmitterbox mit Anzeige/Bedienung, mit Analogausgang

- Messung der Oberflächentemperatur in einem weiten Bereich bis 600 bzw. 1000 °C.
- Messkopf mit kleinen Abmessungen für Installationen mit beengten Platzverhältnissen.
- Robustes Edelstahlgehäuse, Schutzklasse IP65.
- Einfache Installation über Gewinde am Messkopf.
- Fühlerkabel für Industrieeinsatz, resistent gegen Öle, Säuren, Basen.
- Transmitterbox mit Anzeige und Bedienung.
- Analogausgang 10 V / 20 mA wählbar und skalierbar..

! Infrarot-Fühler zum direkten Anschluss an ALMEMO® Messgeräte siehe Digitaler Fühler FIAD43x mit ALMEMO® D6-Stecker Seite 176

Zubehör Serie MR7843

	Best. Nr.
Starrer Montagewinkel	**ZR7842H**
Justierbarer Montagewinkel	**ZR7842JH**
Schutzfenster (nicht gleichzeitig mit Luftblasvorsatz oder Luftkühlgehäuse)	**ZR7843PW**
Scharfpunkt-Vorsatzlinse (nicht gleichzeitig mit Luftblasvorsatz oder Luftkühlgehäuse): bei Optik 10:1 Messfleckdurchmesser 1 mm bei Abstand 10 mm, bei Optik 22:1 Messfleckdurchmesser 0,5 mm bei Abstand 10 mm.	**ZR7843CFL**

Zubehör zu MR7843-12 / -32 / -42

	Best. Nr.
Luftblasvorsatz	**ZR7842LB**
Luftkühlgehäuse und T-Adapter inkl. 0,8 m Luftschlauch, Isolierung und Luftblasvorsatz	**ZR7842KL1**
dto. jedoch mit 2,8 m Luftschlauch	**ZR7842KL2**
90 ° Umlenkspiegel (nur für Luftkühlgehäuse bzw. Luftblasvorsatz)	**ZR7842US**
90 ° Umlenkspiegel mit integriertem Luftblasvorsatz	**ZR7842US1**

Optionen zu MR7843-12 / -32 / -42

	Best. Nr.
Werks-Prüfschein (nur bei Auslieferung von Neugeräten)	**OR7843KZ1**
DAkkS- oder Werks-Kalibrierung KI9xxx, Temperatur, für Fühler, siehe Kapitel Kalibrierzertifikate. Die DAkkS-Kalibrierung erfüllt die Anforderungen der DIN EN ISO/IEC 17025 an Prüfmittel.	

Lieferumfang

Messkopf (inkl. Montagemutter) mit Kabel PUR, montiert an Transmitterbox

Temperaturbereich	Optische Auflösung	Umgebungstemperatur Messkopf	Best. Nr. Messkopfkabel 1 m	Best. Nr. Messkopfkabel 3 m*
-40 bis 600 °C	2:1	-10 bis 120 °C	**MR784312**	**MR784312L03**
-40 bis 600 °C	10:1	-10 bis 120 °C	**MR784332**	**MR784332L03**
0 bis 1000 °C	22:1	-10 bis 120 °C	**MR784342**	**MR784342L03**

* Auf Anfrage: längeres Kabel am Messkopf 8 m, 15 m oder 30 m

Optionen zu MR7843-33 / -43

	Best. Nr.
Luftblasvorsatz, nur ab Werk montiert	**OR7843LB1**
90 ° Umlenkspiegel (nur mit Luftblasvorsatz OR7843LB1)	**ZR7842US**
Werks-Prüfschein (nur bei Auslieferung von Neugeräten)	**OR7843KZ1**
DAkkS- oder Werks-Kalibrierung KI9xxx, Temperatur, für Fühler, siehe Kapitel Kalibrierzertifikate. Die DAkkS-Kalibrierung erfüllt die Anforderungen der DIN EN ISO/IEC 17025 an Prüfmittel.	

Lieferumfang

Messkopf (inkl. Montagemutter) mit Kabel Fluorpolymer, mit abgesetzter Elektronik Ø14 mm, ca. 52 mm lang, mit 0,5 m Kabel, montiert an Transmitterbox

Temperaturbereich	Optische Auflösung	Umgebungstemperatur Messkopf	Best. Nr. Messkopfkabel 1 m	Best. Nr. Messkopfkabel 3 m*
-40 bis 600 °C	10:1	-10 bis 180 °C	**MR784333**	**MR784333L03**
0 bis 1000 °C	22:1	-10 bis 180 °C	**MR784343**	**MR784343L03**

* Auf Anfrage: längeres Kabel am Messkopf 8 m, 15 m oder 30 m.

02/2024 • Irrtum und Änderungen vorbehalten • Ahlborn Mess- und Regelungstechnik GmbH • 83607 Holzkirchen • Deutschland • Tel. +49 8024 3007 0 • FAX +49 8024 3007 10 • amr@ahlborn.com • www.ahlborn.com

02/2024 • Irrtum und Änderungen vorbehalten • Ahlborn Mess- und Regelungstechnik GmbH • 83607 Holzkirchen • Deutschland • Tel. +49 8024 3007 0 • FAX +49 8024 3007 10 • amr@ahlborn.com • www.ahlborn.com

Technische Daten:

Messkopf	
Temperaturmessbereich:	je nach Typ -40 bis 600 °C bzw. 0 bis 1000 °C
Spektrale Empfindlichkeit:	8 bis 14 µm
Optische Auflösung (90 % Energie):	je nach Typ 2:1 bzw. 10:1 bzw. 22:1 typ (21:1 garantiert)
Ansprechzeit (90 %):	130 ms
Genauigkeit:	±1 % v. Messwert oder ±1 K, es gilt der jeweils größere Wert, ±2 K für Messwerte < 20 °C
Reproduzierbarkeit:	±0,5 % v. Messwert oder ±0,5 K, es gilt der jeweils größere Wert
Nennbedingungen:	bei Umgebungstemperatur 23 °C ±5 K, Emissionsfaktor 1,0 und Kalibriergeometrie
Temperaturkoeffizient:	±0,05 K / K oder 0,05 % v. Messwert / K, es gilt der jeweils größere Wert
Umgebungstemperatur:	je nach Typ -10 bis 120 °C (mit Luftkühlung bis 200 °C) bzw. -10 bis 180 °C
Schutzklasse:	IP65 (NEMA-4) / IEC 60529
Relative Feuchte:	10 bis 95 %, nicht kondensierend
Gehäuse:	Edelstahl
Abmessungen:	L 28 mm, Ø 14 mm, Gewinde M12x1
Messkopfkabel:	je nach Typ PUR oder Fluorpolymer
Elektronik:	im Messkopf integriert. Bei Typ MR784333x/784343x: abgesetzte Elektronik.
Gewicht:	50 g (mit Kabel 1 m)
Transmitterbox	
Ausgang (wählbar):	0 bis 5 V, 0 bis 10 V, 0 bis 20 mA, 4 bis 20 mA (Temperaturspanne jeweils programmierbar), Thermoelement Typ J, K, R, S. Elektrisch nicht isoliert von der Versorgungsspannung.
Temperaturauflösung:	±0,1 K bei Temperaturspanne < 500 °C
Genauigkeit:	±1 K für Ausgang mA / V, ±1,5 K für Ausgang Thermoelement
Temperaturkoeffizient:	±0,02 K / K für Ausgang mA / V, ±0,05 K / K für Ausgang Thermoelement
Emissionsgrad:	0,100 bis 1,100
Transmissionsgrad:	0,100 bis 1,000
Signalverarbeitung:	Maximal- oder Minimalwerthaltung oder Mittelwert, Haltezeit bis 998 s
Alarmausgang:	potentialfreier Kontakt (Halbleiterrelais), 48 V / 300 mA
Spannungsversorgung:	8 bis 32 V DC, max. 6 W
Umgebungstemperatur:	-10 bis 65 °C
Schutzklasse:	IP65 (NEMA-4) / IEC 60529
Relative Feuchte:	10 bis 95 %, nicht kondensierend
Gehäuse:	Zinkdruckguss
Abmessungen:	L 80 x B 60 x H 31,5 mm
Gewicht:	370 g

Abmessungen

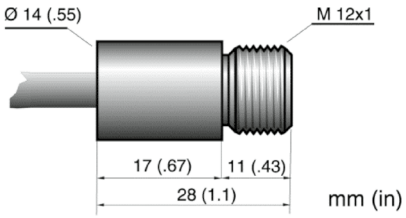

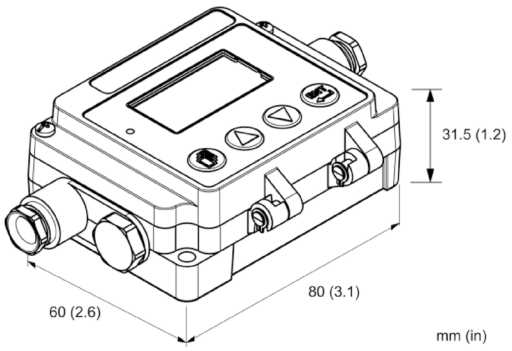
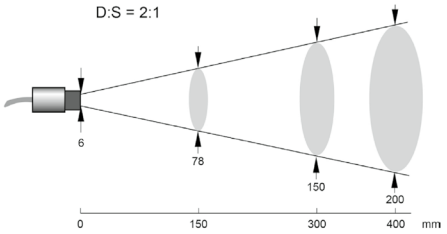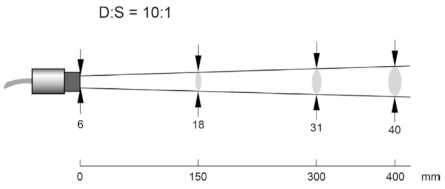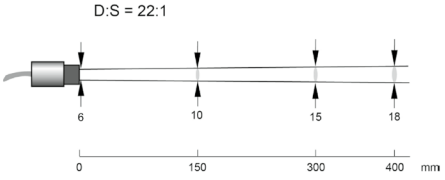
Messfeld: (90 % Energie)